План крыши в осях 1-3 ÷ А-Д М1:200

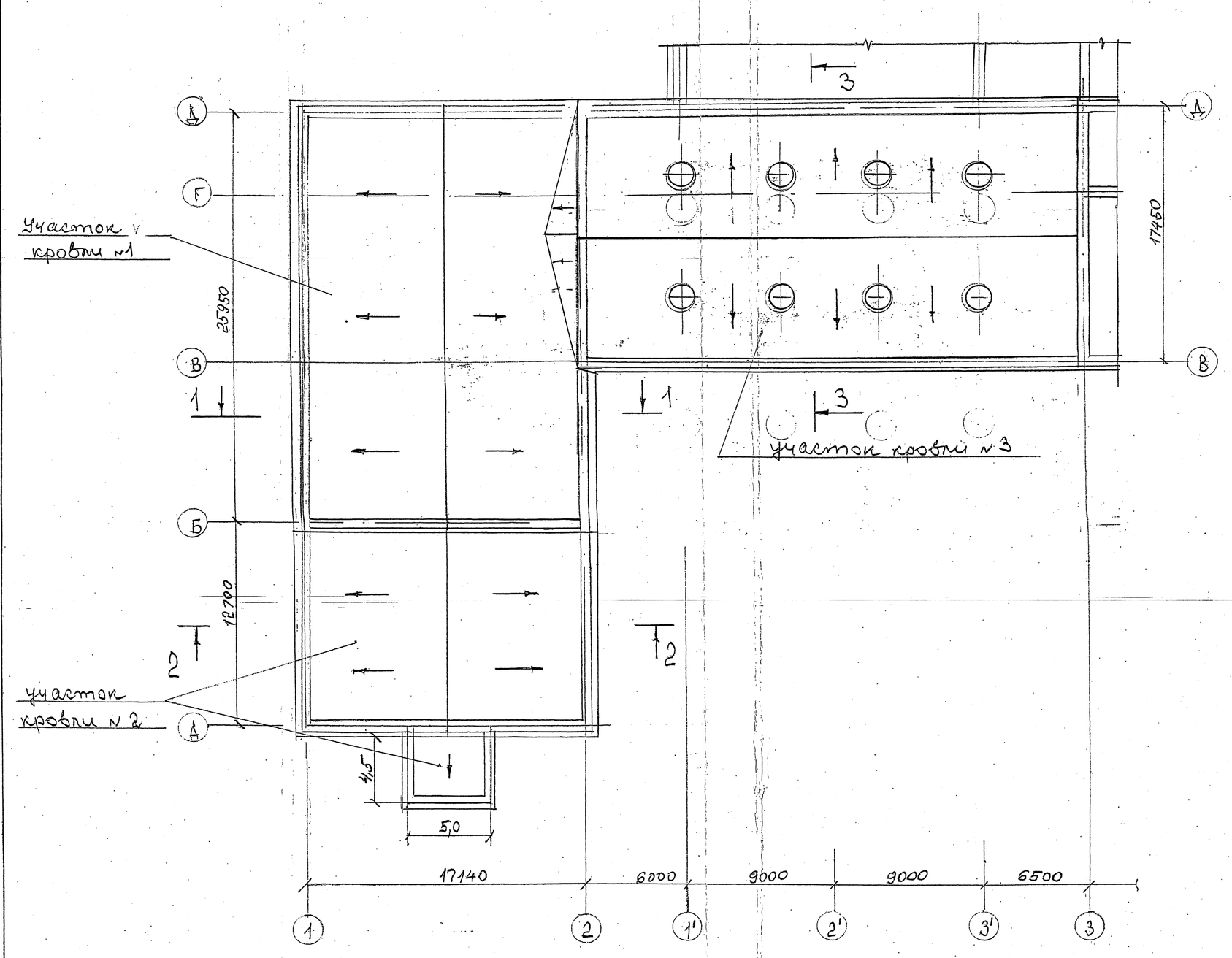

Разрез 2-2 М1:100

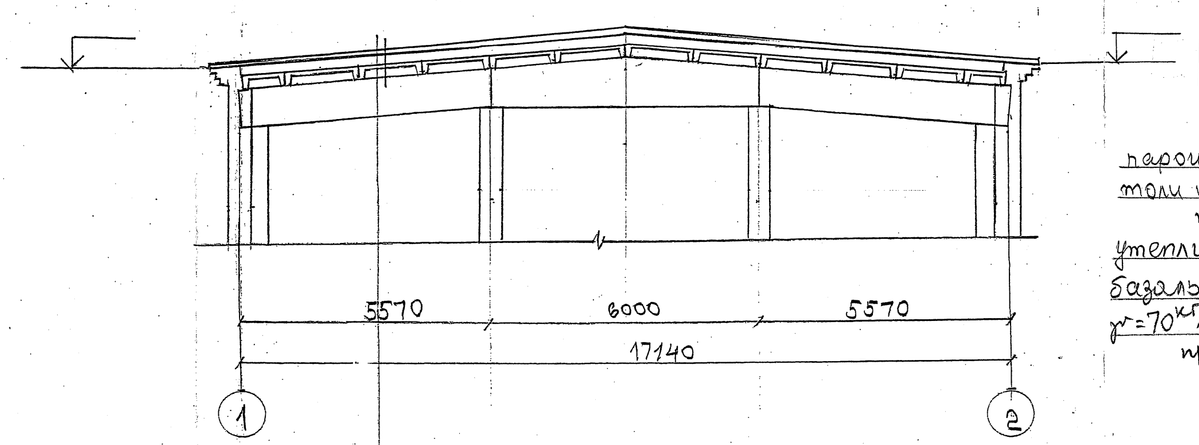

- Унифлекс ТКП - верхний слой
- Унифлекс ТПП - нижний слой } на битумной мастике МГТН по грунтовке битумным праймером
- стяжка из цементно-песчаного раствора М100 δ=30 мм (ремонт - 30% от площади)
- утеплитель - существующий
- 1 слой пароизоляции - существующий
- ~~ж~~/бетонные ребристые плиты

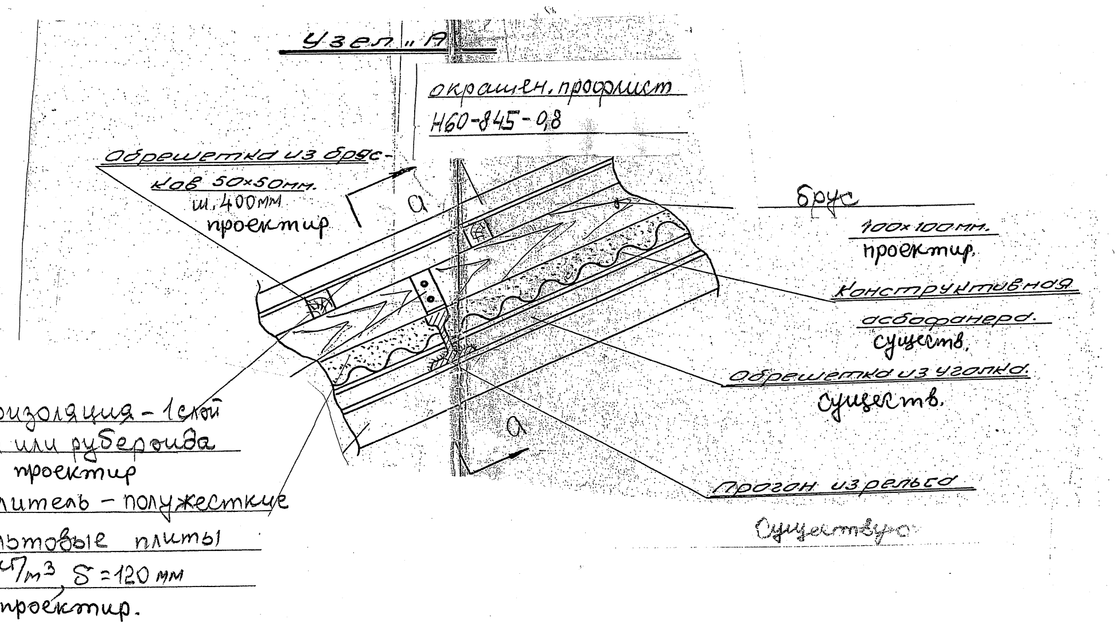

Разрез а-а М1:5

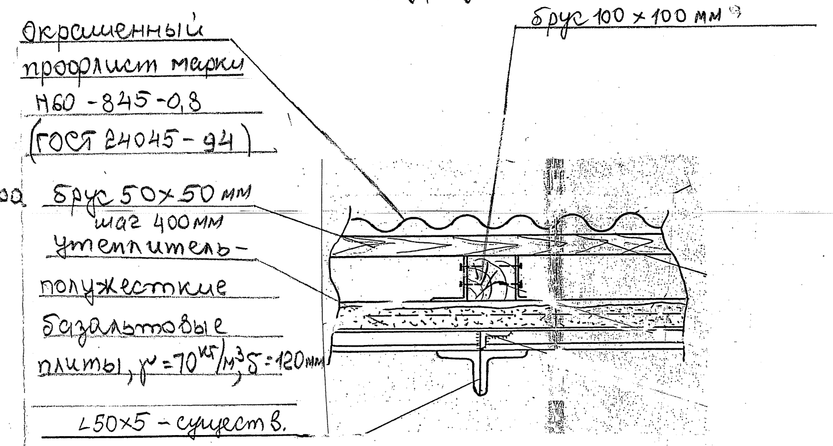

Ведомость объемов работ

№ п/п.	Наименование работ	Ед. изм	Кол-во	Примеч
	Участок кровли №1			
1.	Профлист окрашенный марки Н60-845-0,8 (ГОСТ 24045-94)	м²	540,0	
2	Пароизоляция - 1 слой рубероида или толи	м²	540,0	
3	брус 50×50 мм, L_0 = 2000 п/м, v=5 м³			
4	брус 100×100 мм, l_0 = 480 п/м, v=4,8 м³			
5	плиты базальтовые полужесткие δ=120 мм, γ=70 кг/м³	м³	65,0	
	Участок кровли №2			
6	верхний слой ТКП унифлекс	м²	260,0	
7.	нижний слой ТПП унифлекс	м²	260,0	
8	стяжка из цем.-песч. р-ра М100	м³	2,5	
	Участок кровли №3			
9	верхний слой ТКП унифлекс	м²	300,0	
10	нижний слой ТПП унифлекс	м²	300,0	
11	стяжка из цем.-песч. р-ра М100	м³	3,0	

Разрез 1-1 М1:100

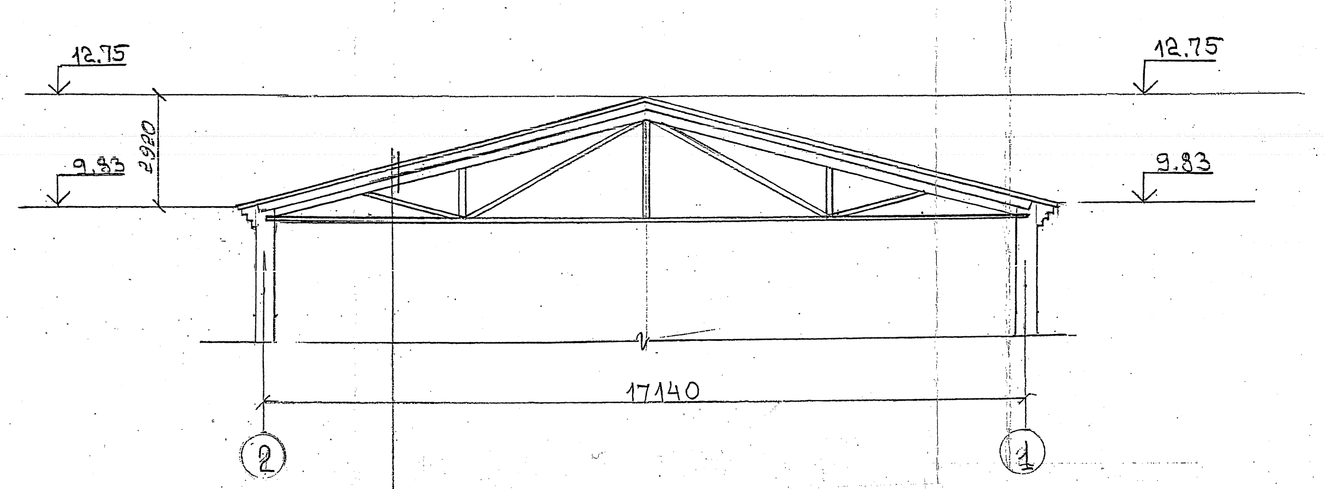

- окрашенный профлист Н60-845-0,8
- пароизоляция - 1 слой рубероида или толи
- обрешетка из бруса 50×50 мм с шагом 400 мм
- брус 100×100 мм с шагом 1680 мм
- утеплитель - полужесткие базальтовые плиты δ=120 мм (2 слоя по 60 мм), γ=70 кг/м³
- шифер - существ.
- рельсы - существ.
- металлическая ферма - существ.

Разрез 3-3 М1:100

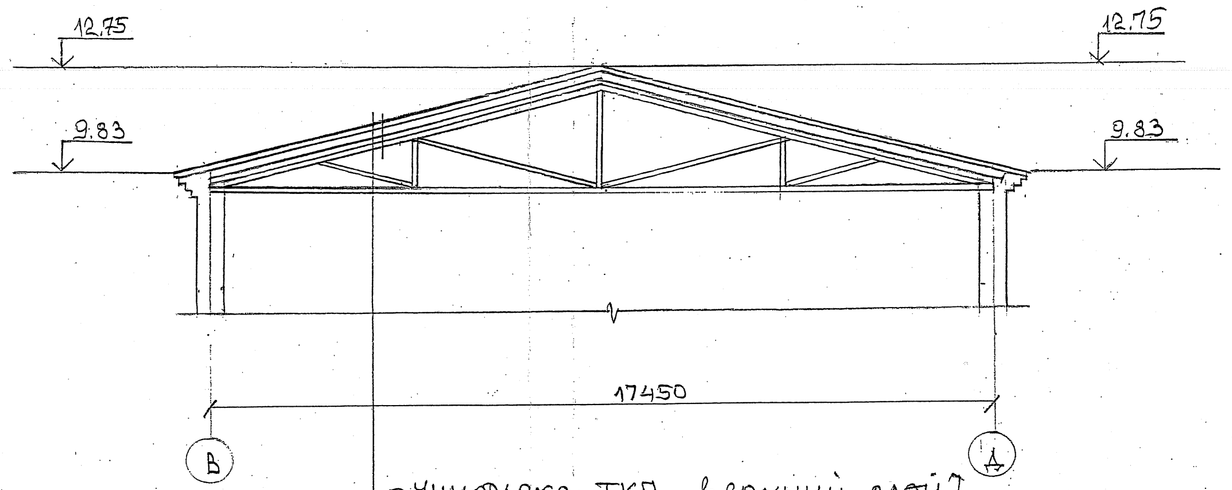

- Унифлекс ТКП - верхний слой
- Унифлекс ТПП - нижний слой } на битумной мастике МГТН по грунтовке битумным праймером
- стяжка из цементно-песчаного раствора марки М100 δ=30 мм (ремонт - 30% от площади)
- утеплитель - существующий

- наплавляемый (см. разрез 2-2, 3-3).

3. Кровельные работы проводить с применением АГП-22, передвигаться работающие должны по деревянным трапам из досок δ=50 мм
4. Работающие должны быть оснащены предохранительными поясами, касками, очками, руковицами.
5. Монтажные страховочные веревки для работающих закрепить за надежные строительные конструкции.
6. Чертеж без индекса „И" считать недействительным.

Примечание

1. Данный проект разработан на основании задания цеха №3 и предусматривает ремонт существующей кровли на 3х участках здания.
2. На 1 участке кровля запроектирована из окрашенного профнастила марки Н60-845-0,8 по ГОСТ 24045-94 (см. разрез 1-1), на 2 и 3 участках из кровельного гидроизоляционного материала марки „Унифлекс ТПК и ТПП" -

						№ 52414 и			
						АО „Промсинтез"			
изм.	Кол.уч.	Лист	№док.	Подп.	Дата				
Разработ.		Синельников				3Д.391	стад.	лист	листов
Провер.							Р.П.	1	
Нач.бюро		Синельников							
Зам.гл.к.		Коваленко				Ремонт кровли на 3х участках крыши	АО ОГК „Промсинтез"		
Гл.констр.		Шемраев							